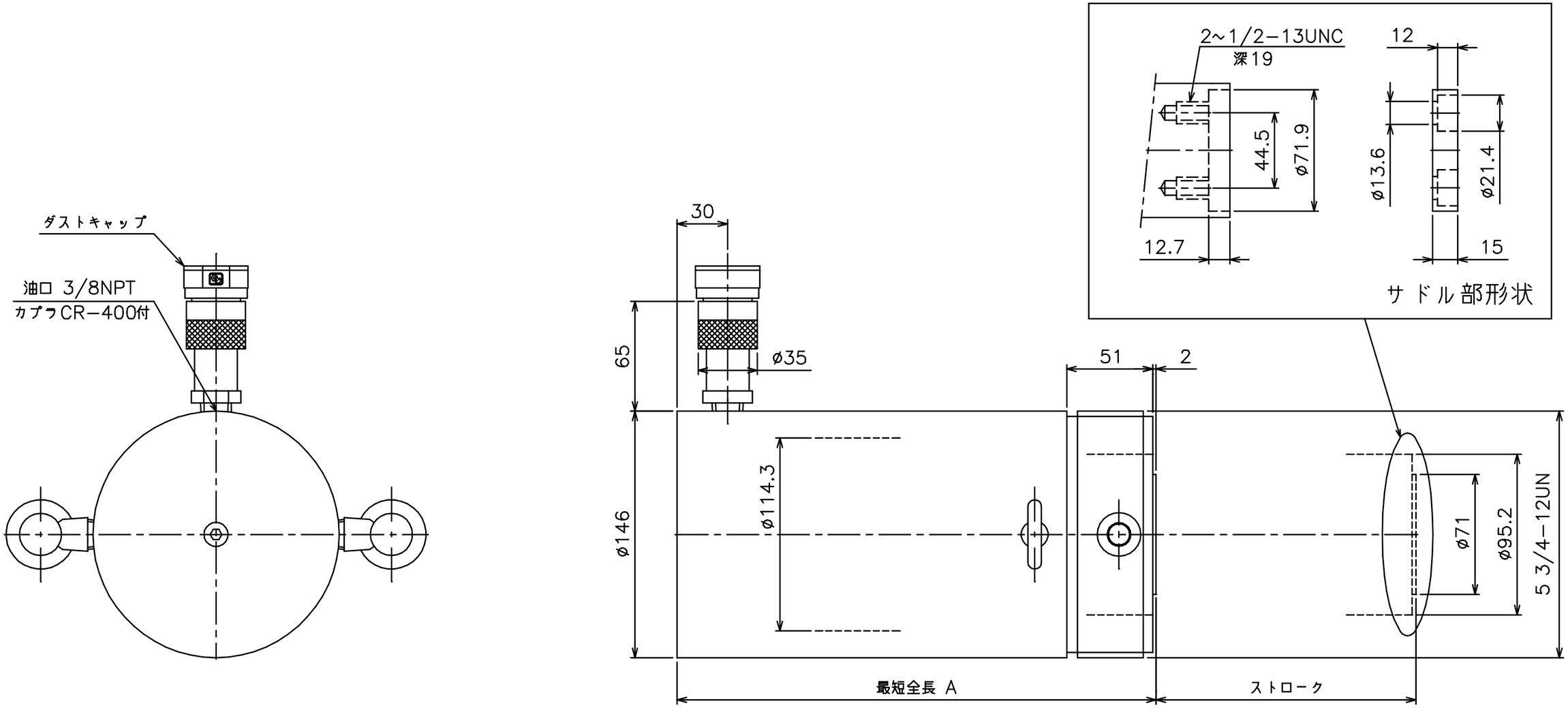

注：アイボルトの形状は図面と異なる場合があります。

仕様							
モデル No.	最高使用圧力MPa	能力KN	受圧面積cm²	必要油量cm³	ストロークmm	寸法A mm	質量kg
RC−756	70	718	102.6	1580	154	284	29.5
RC−7513				3417	333	489	59

DATE：2011年11月1日

ENERPAC

DESCRIPTION
単動シリンダ

DRAWING NO.
RC−756~7513